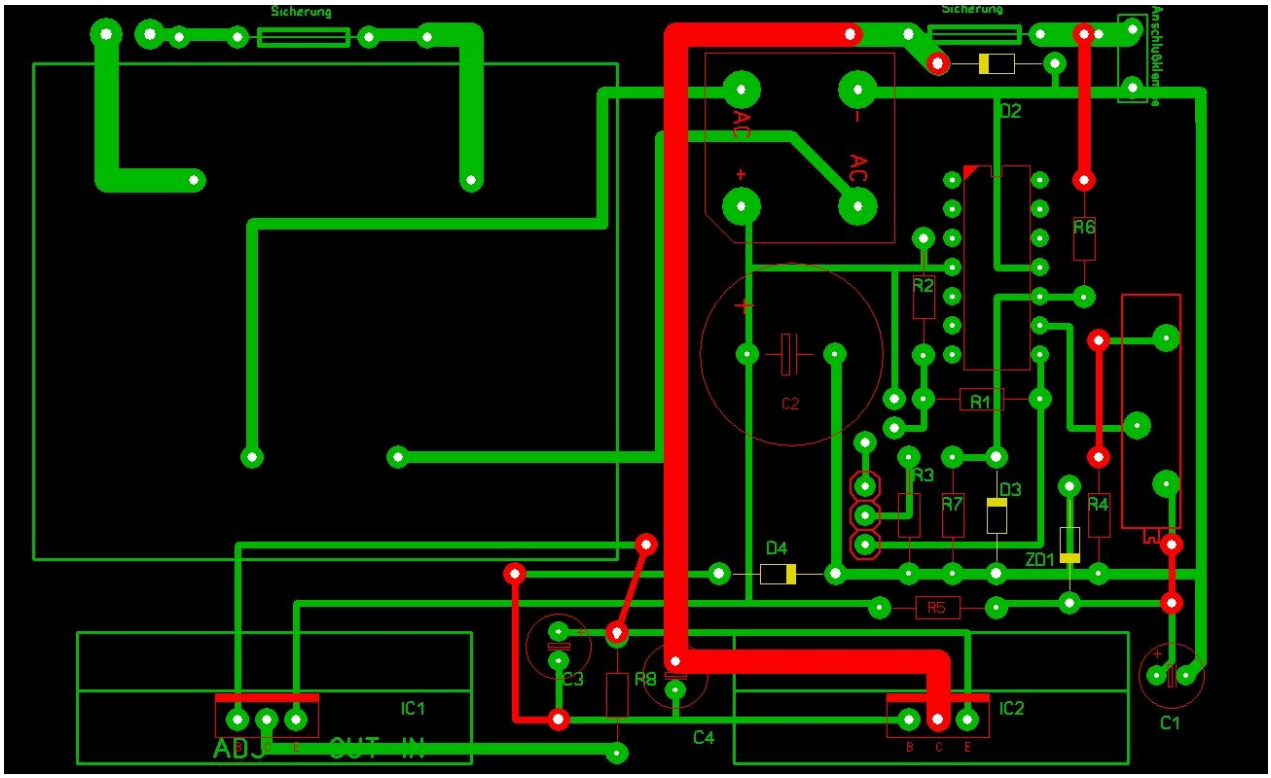
Sicherung
Sicherung
Anschlußklemme
AC
AC
D2
R6
R2
C2
R1
R3
R7
D3
R4
ZD1
D4
R5
C3
R8
C4
IC1
IC2
C1
ADJ
OUT
IN
B
C
E

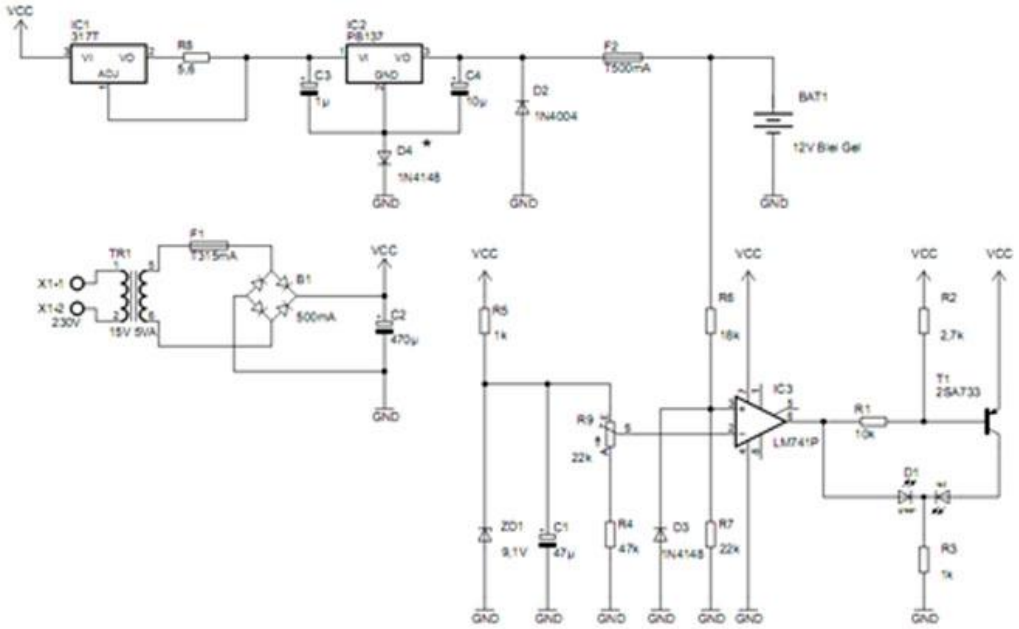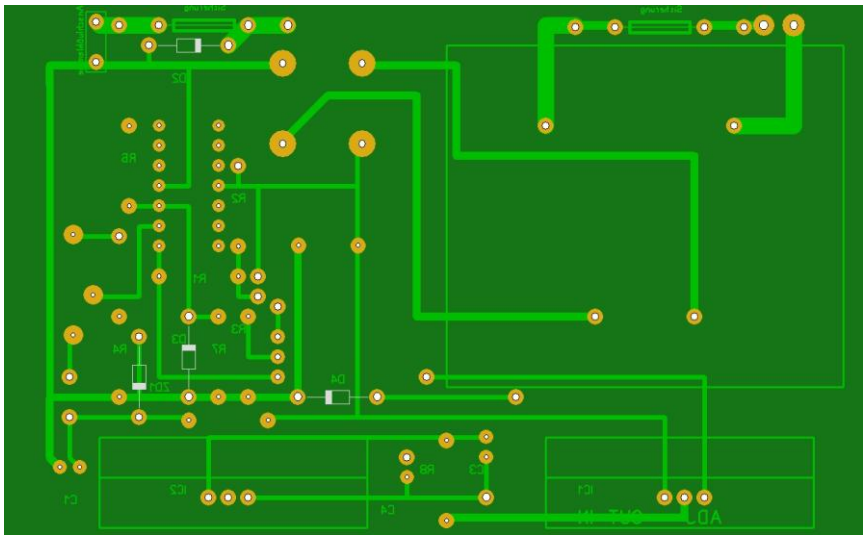
VCC
IC1
317T
VI
VO
ADJ
R8
5,6
IC2
PB137
GND
C3
1µ
C4
10µ
D2
1N4004
F2
T500mA
BAT1
12V Blei Gel
D4
1N4148
GND
TR1
F1
T315mA
X1-1
X1-2
230V
15V 5VA
B1
500mA
C2
470µ
R5
1k
R6
18k
R2
2,7k
T1
2SA733
IC3
LM741P
R1
10k
R9
22k
D1
ZD1
9,1V
C1
47µ
R4
47k
D3
1N4148
R7
22k
R3
1k